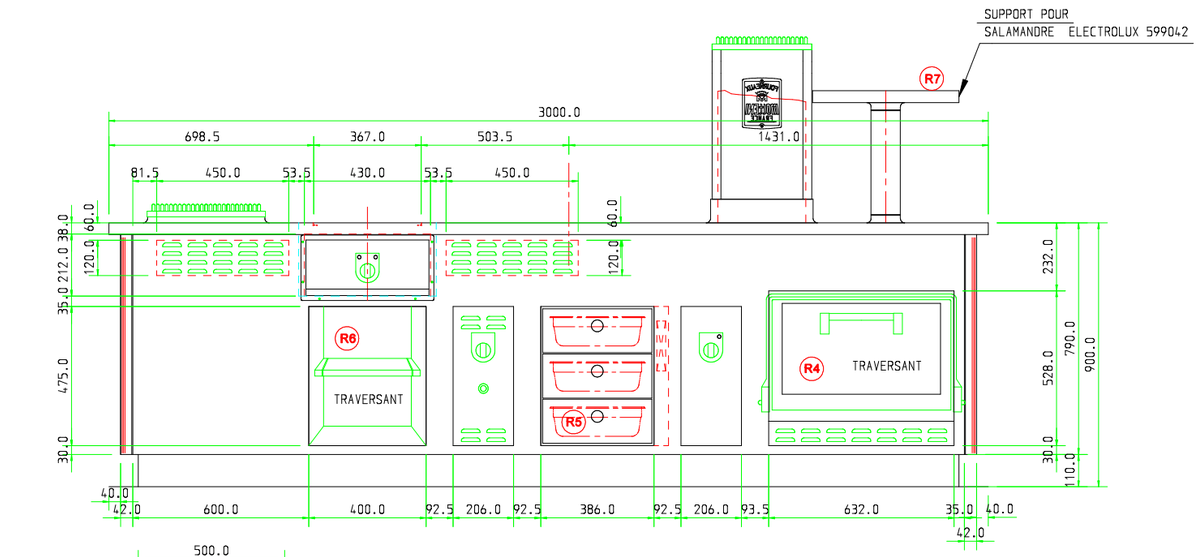

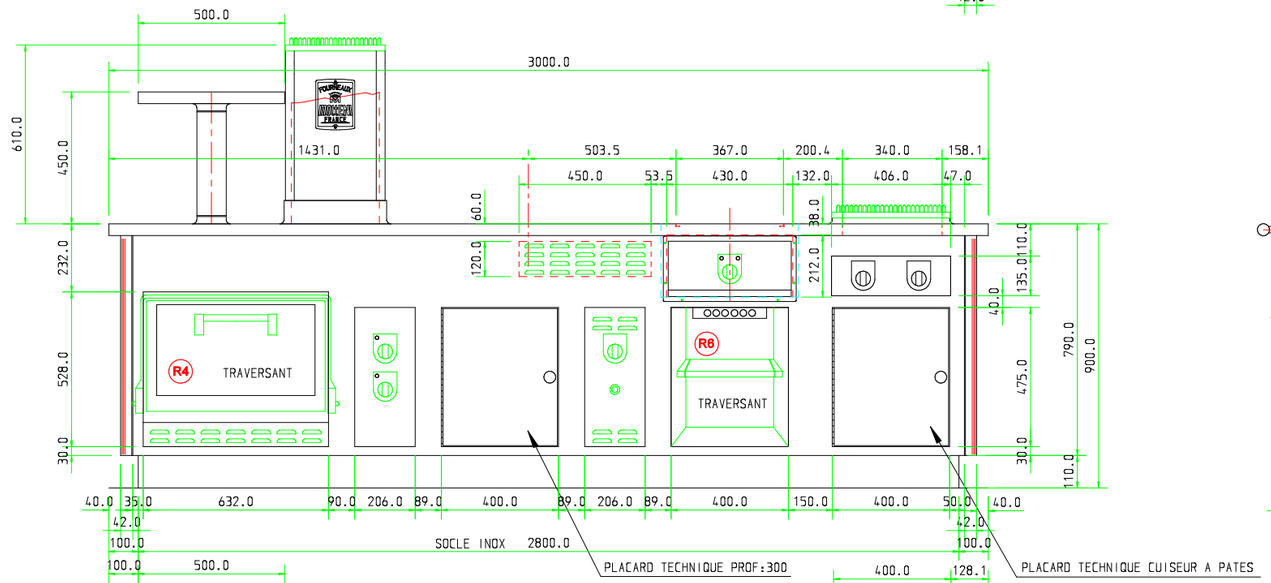

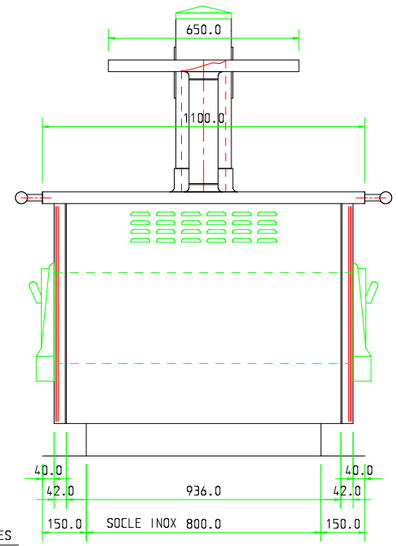

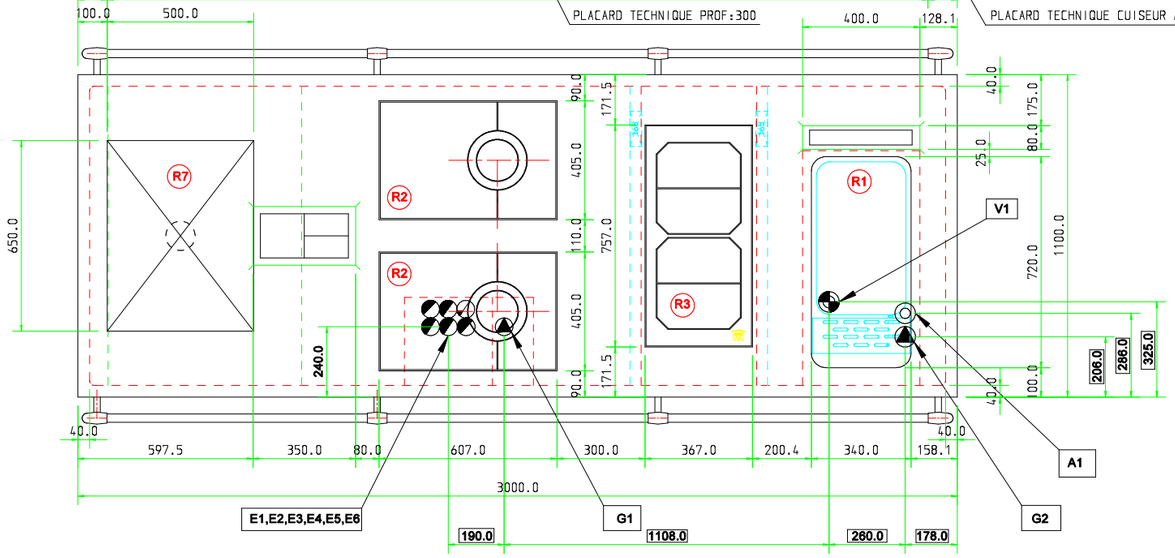

Gaz naturel G20 20 mbar
G1: Pce:17 kwg ∅ 20/27 (3/4")
G2: Pce:14 kwg ∅ 20/27 (3/4")

V1: Vidange ∅ 50
A1: Eau froide ∅ 15/21 (1/2")

Electricite

E1:Induction	400v 3P N+T	Pce:14 kw
E2:Four	400v 3P N+T	Pce: 8 kw
E3:Etuve	230v 1P N+T	Pce: 1.5 kw
E4:Salamandre	400v 3P N+T	Pce: 4.2 kw
E5:Allumage	230v 1P N+T	Pce: 0.1 kw

Nota: Prevoir protection de chaque lignes dans l'armoire generale electrique de la cuisine

Type de fourneau : FOURNEAU CENTRAL TRADITIONNEL
Socle : INOX DE 110mm EN 1 PIECE
Execution : 1 PIECE
Revetement : EMAIL VERT
Garnitures : LAITON
Dessus : AISI430 30/10 eme EN 1 PIECE
Barre : ∅ 28 LAITON
Mitre : EMAIL DOUBLE
Gaz : G20 20 mbar
Electricite : 400V 3P N+T et MONO 230v 1P N+T
Eau : EAU FROIDE

CARACTERISTIQUES TECHNIQUES

Equipements GAZ

Rep	Qte	Fonction	Code	Puissance (kW)	∅ injecteur	Remarques
R1	2	COUP DE FEU	TPC 1500	8.5	2.10	600 X 400
R2	1	CUISEUR A PATES	TCP 200 377	14	(VOIR NOTICE)	40L RapidSystem

Equipements ELECT.

Rep	Qte	Fonction	Code	Puissance (W)	Tension	Remarques
R3	1	INDUCTION	TPE 1620	14 000	400v 3P N+T	large surface
R4	1	FOUR	TFE 2605	8 000	400v 3P N+T	GN2/1 traversant
R5	1	ETUVE VENTIL	TET 2701	1 500	230v 1P N+T	3 tiroirs GN1/1

Equip. COMPLEM.

Rep	Qte	Fonction	Caracteristiques
R6	1	PLACARD DE RANGEMENT TRAVERSANT	
R7	1	SUPPORT SALAMANDRE	

Approbation CLIENT ou AGENT

AGENT - INSTALLATEUR
ELECTROLUX SPA

REF. ou AFFAIRE
DEVIS 542,Rist Antica Corte

Date de COMMANDE
10/03/08

Date de DISPONIBILITE EN USINE
6 a 8 Semaines a reception du plan de fabrication signe par le client

No CONFIRMATION Cde

MODE D'EXPEDITION
A EXPEDIER

INDICES	MODIFICATIONS	EXECUTION	DATES

DATE
10/03/2008 16:04:27

No FABRICATION
8072

RESPONSABLE
P CORNUD

ECHELLE
1:10

VISA RESPONSABLE

ELECTROLUX PROFESSIONNEL SAS
USINE
ZI - 9, Avenue Marc Seguin
26240 St VALLIER
Tel: +33 (0)4 75 23 05 00
Fax: +33 (0)4 75 23 32 82
www.molteni.com